SKALBIMO MAŠINA

Modelis:

HWM-HME712IVSMTGA+++



- Skalbimo mašina
- Talpa: 7 kg
- Energijos vartojimo efektyvumo klasė: A

HEINNER

1. ĮVADAS

Atidžiai perskaitykite šią instrukciją ir išsaugokite ją, kad prireikus galėtumėte pasinaudoti.

Šis vartotojo vadovas skirtas pateikti visą būtiną informaciją apie prietaiso montavimą, naudojimą ir priežiūrą. Kad prietaisą naudotumėte teisingai ir saugiai, prieš montuodami ir naudodami jį atidžiai perskaitykite šią instrukciją.

2. PAKUOTĖS TURINYS

➔ **Skalbimo mašina**

➔ **Naudojimo instrukcija**

➔ **Garantijos talonas**

3. SAUGOS PRIEMONĖS

Saugos priemonės

• Nenaudokite prietaiso, jei nesupratote arba neskaitėte šio vadovo.

• Nesilaikant instrukcijų arba netinkamai naudojant prietaisą, gali būti sugadinti skalbiniai arba įranga, taip pat gali būti sužaloti žmonės. Vartotojo vadovą laikykite šalia prietaiso, kad galėtumėte lengvai jį pasiekti.

• Šis prietaisas skirtas naudoti buityje. Jei prietaisas naudojamas profesionaliais, pelno siekimo tikslais, viršijančiais įprastą naudojimą buityje, arba jei prietaisą naudoja asmuo, kuris nėra vartotojas, garantinis laikotarpis bus lygus trumpiausiam garantiniam laikotarpiui, reikalaujamam pagal atitinkamus teisės aktus.

• Šis prietaisas nėra skirtas naudoti žmonėms (įskaitant vaikus), turintiems sumažėjusias fizines, jutimo ar protines galimybes arba trūkstantiems patirties ir žinių, išskyrus atvejus, kai juos prižiūri arba instruktuoja asmuo, atsakingas už jų saugą.

• Vaikus reikia prižiūrėti, kad jie nežaistų su prietaisu.

• Vaikai iki 3 metų amžiaus turi būti laikomi atokiau, nebent jie būtų nuolat prižiūrimi.

• Šį prietaisą gali naudoti vaikai nuo 8 metų ir vyresni bei žmonės, turintys ribotas fizines, jutimo ar protines galimybes arba stokojantys patirties ir žinių, jei jie yra prižiūrimi arba yra gavę instrukcijas dėl saugaus prietaiso naudojimo ir supranta su juo susijusius pavojus.

• Vaikams draudžiama žaisti su prietaisu. Vaikai negali jo valyti ar prižiūrėti be suaugusiųjų priežiūros.

• Didžiausias sausų skalbinių kiekis kai kuriose programose yra 7 kg.

• Prijungdami prietaisą prie vandens tiekimo, būtinai naudokite pridedamą vandens tiekimo žarną ir tarpiklius. Vandens slėgis turi būti nuo 0,1 iki 1 MPa (1–10 barų; 1–10 kp/cm²; 10–100 N/cm²).

• Prietaisą prie vandens tiekimo visada prijunkite naudodami naują vandens tiekimo žarną, nenaudokite senos vandens tiekimo žarnos.

• Prietaisų, kurių pagrinde yra ventiliacijos angos, ventiliacijos angos neturi būti uždengtos kilimu.

• Kad būtų išvengta pavojaus, pažeistą maitinimo laidą turi sutaisyti gamintojas, jo techninės priežiūros atstovas arba panašios kvalifikacijos asmuo.

Elektros sauga

• Šis prietaisas atitinka atitinkamus saugos standartus.
• Prieš prijungdami skalbimo mašiną prie elektros tinklo, palaukite mažiausiai 2 valandas, kol ji pasieks kambario temperatūrą.
• Šį prietaisą turi remontuoti įgaliotas aptarnavimo centras, naudojant tik įgaliotų gamintojų patvirtintas atsargines dalis.
• Bet kokius su sauga ar veikimu susijusius remonto ar techninės priežiūros darbus turi atlikti apmokyti specialistai.
• Nebandykite patys remontuoti prietaiso. Remontas, atliktas nekvalifikuotų darbuotojų, gali sukelti sužalojimus ar rimtesnius gedimus.
• Kreipkitės į vietinį aptarnavimo centrą ir visada reikalaukite originalių atsarginių dalių.

• Nenaudokite prietaiso, jei jis yra sugadintas, pažeistas, iš dalies išardytas arba trūksta jo dalių, įskaitant sugadintus laidus ar kištukus.

• Negalima pernelyg sulenkti maitinimo laido ar ant jo dėti sunkių daiktų.
• Nevalykite prietaiso vidaus ar išorės purškiamu vandeniu.
• Užliejimo atveju atjunkite maitinimo kištuką ir susisiekite su garantinio aptarnavimo centru.

• Modeliuose su džiovinimo funkcija kaitinimo elementas automatiškai išsijungia, kai temperatūra viršija saugią ribą, kad neperkaistų. Temperatūrai nukritus žemiau šios ribos, jis vėl įsijungia.

• Nejunkite prietaiso per daugiaviečius lizdus, ilginamuosius laidus ar dvigubus adapterius. Prietaiso negalima jungti prie elektros tinklo ilginamuoju laidu.
• Neprijunkite prietaiso prie elektros lizdo, skirto elektrinei barzdaskutei ar plaukų džiovintuvui.

• Neprijunkite prietaiso prie elektros lizdo, skirto mažoms apkrovoms.
• Prieš prijungdami prietaisą prie elektros tinklo, įsitikinkite, kad ant gaminio plokštelės nurodyta elektros įtampa atitinka jūsų lizdo įtampą.

• Elektros lizdas turi būti tinkamai įžemintas, o vandens tiekimas turi būti nekliudomas.

• Neprijunkite prietaiso prie elektros tinklo naudodami išorinį perjungimo įrenginį, pvz., programuojamą laikmatį, ir neprijunkite jo prie elektros tinklo, kurį elektros tiekėjas reguliariai įjungia ir išjungia.

• Išleidžiamo oro negalima nukreipti į dūmtraukį, naudojamą dujas ar kitą kurą deginančių prietaisų degimo produktams šalinti.

Montavimas

• Prieš naudodami prietaisą, būtinai pašalinkite prie prietaiso apačios pritvirtintą pakuotę (kempinę, polistireno putplasčio gabalėlį ir pan.).
• Įrenginį įrengti reikia pagal instrukcijas ir prijungti prie vandens ir elektros tiekimo.

• Vandens vamzdžius ir elektros laidus turi montuoti kvalifikuotas technikas arba specialistas.

• Negalima montuoti prietaiso vietoje, kurioje ribojamas durų atidarymas.

• Nestatykite prietaiso vietoje, kurioje temperatūra gali nukristi žemiau 5 °C, nes vandeniui užšalus gali būti pažeistos jo dalys.
• Pastatykite prietaisą ant tvirto ir lygaus paviršiaus. Jei prietaisas montuojamas ant aukštos platformos, jis turi būti pritvirtintas, kad neapvirstų.
• Vandens išleidimo žarnos galas turi būti prijungtas prie vandens nuotekų vamzdžio.
• Šio prietaiso negalima laikyti ar naudoti lauke.
• Neleiskite prie prietaiso kauptis pūkams.
• Nestatykite prietaiso šalia kaitinimo elementų ar degių medžiagų.
• Nestatykite prietaiso vietoje, kur gali nutekėti dujos.
• Užtikrinkite gerą ventiliaciją, kad prietaiso išskiriamos dujos nepatektų atgal į patalpą ir nesukeltų gaisro.

Naudojimas

• Prieš pirmąjį naudojimą išimkite transportavimo varžtus/strypus, kitaip įjungiant prietaisą gali atsirasti rimtų pažeidimų. Tokie pažeidimai nėra dengiami garantija.
• Patikrinkite, ar prietaisas nebuvo pažeistas transportavimo metu. Niekada nenaudokite prietaiso, jei jis yra pažeistas.
• Naudokite prietaisui ir skalbiniams tinkamas skalbimo priemones. Neatsakome už tarpiklių ir plastikinių dalių pažeidimus ar spalvos pokyčius dėl netinkamo baliklių ar dažiklių naudojimo.

• Nesistenkite nuimti jokių skydelių ar išardyti prietaiso.
• Nespauskite mygtukų aštriais daiktais, pvz., smeigtukais, peiliais ar vinimis.
• Nelieskite maitinimo kištuko ar prietaiso valdymo mygtukų šlapiomis rankomis.
• Šis prietaisas tinka tik įprastam skalbimui ar džiovinimui. Jo negalima naudoti cheminiam valymui.

• Bandydami pakelti sunkų prietaisą, galite susižeisti. Nebandykite pakelti prietaiso patys, nes galite susižeisti rankas jo aštriais kraštais.

• Nenaudokite išsikišusių dalių prietaisui perkelti. Išsikišusios prietaiso dalys gali sulūžti, kai keliate ar stumiate prietaisą.
• Neskalbkite skalbinių su didelėmis sagomis ar kitais sunkiais metaliniais daiktais ir įsitikinkite, kad visos skalbinių kišenės yra tuščios. Kad išvengtumėte nemalonių kvapų ir pelėsių, skalbimo ciklo pabaigoje atidarykite dureles, kad būgnas išdžiūtų.
• Ilgą laiką nepalikite metalinių daiktų būgne.
• Dėl stiprių smūgių durų stiklas gali įtrūkti. Elkitės atsargiai.
• Skalbinius įdėkite į būgną taip, kad jie neužstrigtų durelėse.
• Kai prietaisas nenaudojamas, išjunkite vandens tiekimą ir ištraukite maitinimo laidą iš rozetės.

• Į prietaisą nedėkite gyvūnų (pvz., naminių gyvūnėlių).
• Jei reikia perkelti sumontuotą prietaisą, įstatykite transportavimo varžtus/strypus. Prieš juos įstatydami ištraukite maitinimo kištuką iš elektros lizdo!
• Baigus skalbimo ciklą, užsukite čiaupą ir išjunkite prietaisą iš elektros tinklo.

• Niekada neišjunkite prietaiso traukdami maitinimo laidą. Visada tvirtai laikykite maitinimo kištuką ir ištraukite jį iš lizdo.
• Nenaudokite tirpiklių turinčių skalbimo priemonių, nes tai gali sukelti nuodingų dujų išsiskyrimą, prietaiso sugadinimą ir gaisro bei sprogimo pavojų.
• Veikiant prietaisui neatidarykite durelių jėga (skalbiant/džiovinant aukštoje temperatūroje).
• Nenaudokite prietaiso po valymo pramoninėmis cheminėmis medžiagomis.
• Aukštoje temperatūroje skalbiant išleistas vanduo yra karštas. Nelieskite vandens, kad nesusidegintumėte.

• Skalbinius, užterštus maistiniu aliejumi, acetonu, alkoholiu, benzinu, žibalu, skalbimo priemonėmis, terpentinu, vašku ir vaško valikliais, prieš dedant į būgną reikia iš anksto išskalbti šiltame vandenyje su dideliu kiekiu skalbimo priemonės.

• Naudokite minkštiklį ar panašius produktus pagal gamintojo instrukcijas.

• Iš kišenių išimkite visus daiktus, pvz., žiebtuvėlius ar degtukus.

• KARŠTO PAVIRŠIAUS PAVOJUS

• Esant aukštesnei skalbimo ar džiovinimo temperatūrai, durelių stiklas įkaista. Būkite atsargūs, kad nesusidegintumėte. Užtikrinkite, kad vaikai nežaistų prie stiklinių durelių. Veikiant prietaisui nelieskite durelių stiklo.

• APSAUGA NUO VANDENS IŠSILIEJIMO (KAI PRIETAISAS ĮJUNGTAS)

• Jei vandens lygis prietaiso viduje pakyla virš normos, įjungiama apsauga nuo vandens išsiliejimo. Ji išjungia vandens tiekimą ir pradeda išsiurbti vandenį. Programa nutraukiama ir pranešama apie klaidą.

• Negalima skalbti ar džiovinti poroloninių (latekso putų) gaminių, dušo kepurių, neperšlampamų audinių, guminių gaminių, drabužių ar pagalvių su putų gumos įklotais.

• Jei jūsų prietaisas turi džiovinimo funkciją, nepertraukite programos, kol nebus baigtas džiovinimo ciklas. Jei dėl kokių nors priežasčių turite ją pertraukti, atsargiai išimkite skalbinius, kad nenusidegintumėte. Greitai išimkite skalbinius ir išskleiskite juos, kad šiluma išsisklaidytų.

• Remontas, reikalingas dėl netinkamo prijungimo, netinkamo montavimo ir naudojimo arba remonto, atlikto neautorizuoto personalo, yra vartotojo atsakomybė ir nėra dengiamas garantija.

• Garantija neapima eksploatacinių medžiagų, nedidelių spalvos skirtumų, dėl senėjimo padidėjusio triukšmo, kuris netrukdo prietaisui veikti, ir estetinių dalių defektų, neturinčių įtakos veikimui bei saugai.

Vaikų sauga

• Prieš uždarydami dureles ir paleisdami programą įsitikinkite, kad būgne yra tik skalbiniai. Patikrinkite, ar į būgną neįlipo vaikas ir neuždarė durelių iš vidaus.

• Nepalikite durelių atvirų. Vaikai gali kabintis ant durelių arba įlipti į prietaisą, jį sugadinti ar susižeisti.

• Visas pakuotės medžiagas laikykite vaikams nepasiekiamoje vietoje, nes jos gali kelti pavojų.

• Laikykite skalbimo ir minkštinimo priemones vaikams nepasiekiamoje vietoje.

• Vaikus reikia prižiūrėti, kad jie nežaistų su prietaisu.

• Vaikai, jaunesni nei 3 metai, turėtų būti laikomi atokiau, nebent jie būtų nuolat prižiūrimi.

• Prietaisą gali naudoti vaikai nuo 8 metų ir asmenys, turintys ribotų fizinių, jutiminių ar protinių gebėjimų arba stokojantys patirties ir žinių, jei yra prižiūrimi arba išmokyti saugiai naudotis prietaisu ir supranta pavojus.

• Vaikams draudžiama žaisti su prietaisu. Vaikai negali jo valyti ar prižiūrėti be suaugusiųjų priežiūros.

4. PRODUKTO APRAŠYMAS

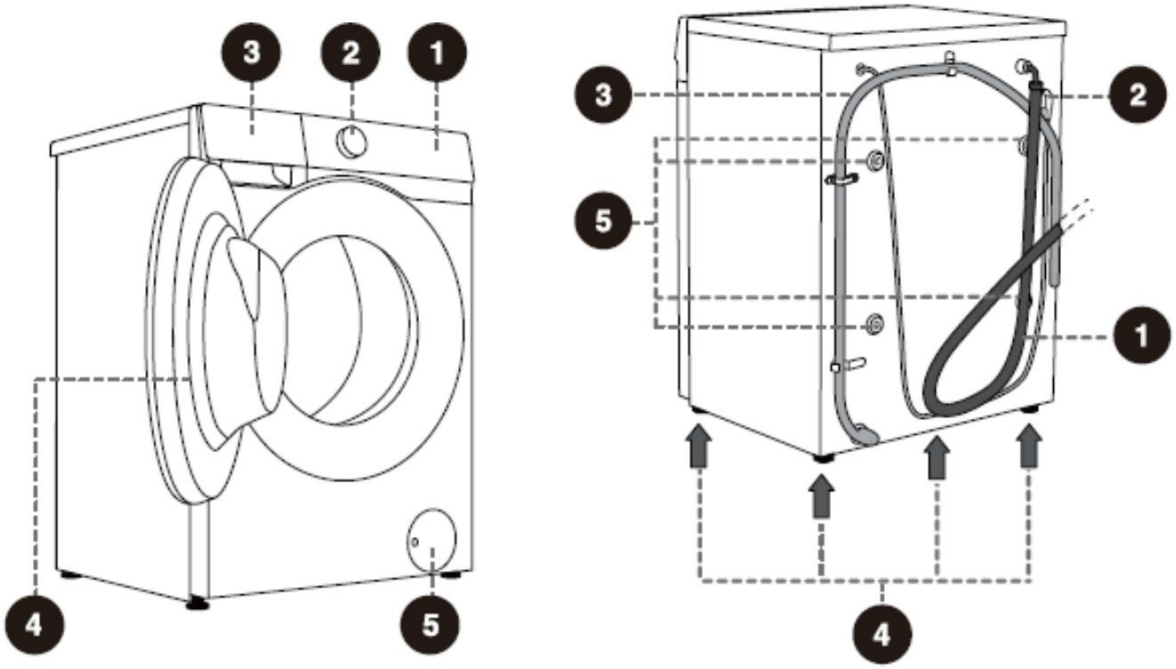

Priekis

1. Valdymo skydelis
2. Programos pasirinkimo rankenėlė
3. Skalbimo priemonių stalčius
4. Durys
5. Siurblio filtro dangtis

Galas

1. Vandens tiekimo žarna
2. Maitinimo laidas
3. Vandens išleidimo žarna
4. Reguliuojamos kojelės
5. Transportavimo varžtai/strypai

5. MONTAVIMAS

Pirmiausia nuimkite visą pakuotę ir polistireninį putplastį, ypač putplasčio pagrindą. Nuimdami pakuotę, nepažeiskite prietaiso aštriais daiktais. Pakuotę (plastikinius maišelius, kartoną, polistireninį putplastį ir kt.) laikykite vaikams nepasiekiamoje vietoje!

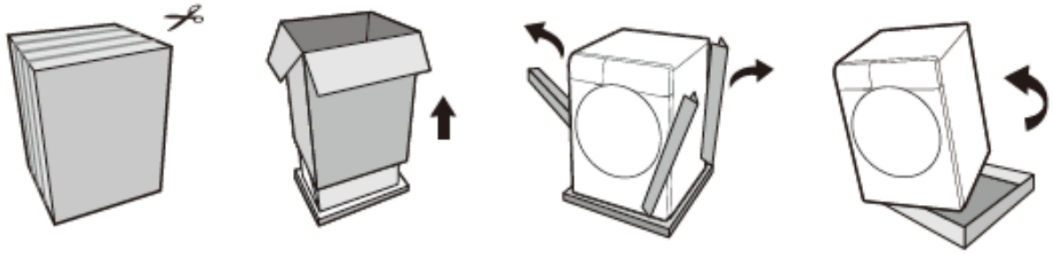

Mašinos pakavimo procesas yra priešingas nei išpakavimo procesas, aprašytas aukščiau.
Patikrinkite, ar prietaisas nėra pažeistas. Jei įtariate, kad įranga yra pažeista, jos nenaudokite ir nedelsdami susisiekite su aptarnavimo skyriumi.
Priklausomai nuo modelio, komplekte yra vienas ar keli iš šių priedų:

- Naudojimo instrukcija.
- 4 plastikiniai kaiščiai.
- Tiekimo žarna.
- Nuotekų žarnos laikiklis.
- Veržliaraktis.
- Triukšmo mažinimo plokštė/kempinės juostelės/nėra (priklausomai nuo modelio).

Skirtingų modelių konfigūracija skiriasi, o pridedami priedai priklauso nuo faktinės modelio konfigūracijos.

Transportavimo varžtų/strypų pašalinimas

Išimkite transportavimo varžtus/strypus, kai bus pašalinta visa pakuotė. Užblokuotas prietaisas gali būti sugadintas, kai bus įjungtas. Tokie sugadinimai nėra dengiami garantija.

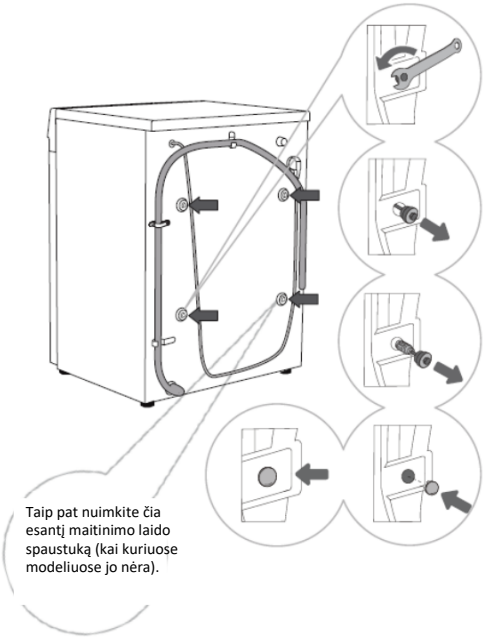

1. Atitraukite vandens išleidimo žarnas ir tinkamu raktu atsukite keturis varžtus gale prieš laikrodžio rodyklę, kaip nurodyta rodyklėmis. Atsukite varžtus maždaug 30 mm.

2. Ištraukite visus 4 transportavimo varžtus/strypus horizontaliai.
3. Ištraukite transportavimo varžtus/strypus kartu su guminėmis ir plastikinėmis dalimis.
4. Varžtų skyles uždenkite plastikiniais kamščiais. Plastikiniai kamščiai yra pateikiami maiše su skalbimo mašinos naudojimo instrukcija (priedų rinkinys).
Išsaugokite transportavimo varžtus/strypus, jei vėliau reikės vėl transportuoti prietaisą (norėdami vėl įdiegti transportavimo varžtus/strypus, atlikite aukščiau nurodytus veiksmus atvirkštine tvarka).

Reguliuojamos kojelės ir montavimo tarpas

Pastatykite prietaisą ant tvirto ir lygaus grindų paviršiaus, kad jis būtų stabilus. Grindys turi būti švarios ir sausos, kitaip skalbimo mašina gali slysti. Taip pat nuvalykite reguliuojamų kojelių apatinį paviršių.

Naudokite gulsčiuką ir tinkamą raktą.

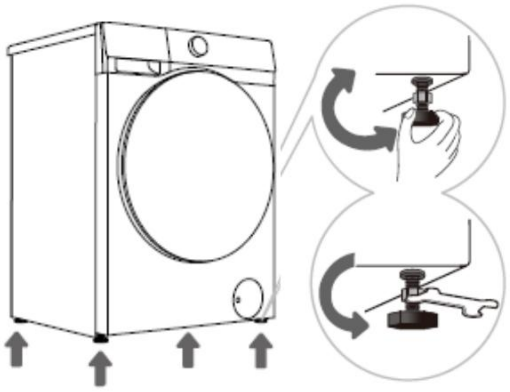

Prietaisą išlyginkite sukdami reguliuojamą kojelę. Reguliavimo diapazonas — 2 cm.

Nustatę aukštį, tinkamu raktu priveržkite fiksavimo veržlę prieš laikrodžio rodyklę.
Netinkamai išlygintas prietaisas gali vibruoti, judėti patalpoje ir veikti triukšmingai. Netinkamai išlyginus prietaisą, garantija gali nebegalioti.
Kartais prietaiso veikimo metu gali pasigirsti neįprasti ar garsesni triukšmai. Dažniausiai tai yra netinkamo montavimo pasekmė.

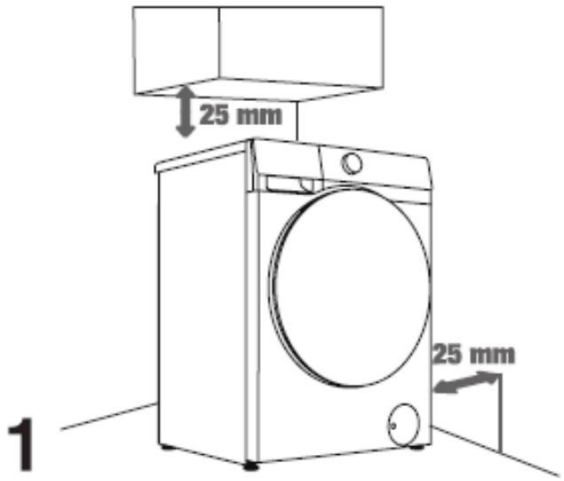

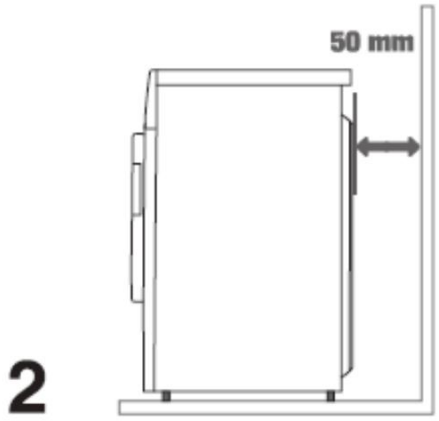

Prietaisas neturi liestis su siena ar greta esančiais baldais. Siekiant užtikrinti optimalų skalbimo mašinos veikimą, rekomenduojame laikytis paveikslėlyje nurodytų atstumų nuo sienų.

Jei nesilaikoma minimalių reikalaujamų atstumų, negalima užtikrinti saugaus ir tinkamo skalbimo mašinos veikimo. Be to, gali įvykti perkaitimas (1 ir 2 paveikslai aukščiau).

Prijungimas prie vandens tiekimo

Pateikiamos vandens tiekimo žarnos skiriasi priklausomai nuo modelio. Pasirinkite tinkamą prijungimo būdą pagal faktinę vandens tiekimo žarną.

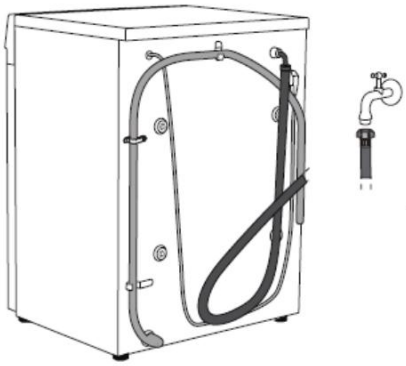

• Kad skalbimo mašina veiktų normaliai, vandens tiekimo slėgis turėtų būti 0,1–1 MPa (1–10 bar; 1–10 kp/cm²; 10–100 N/cm²). Minimalus dinaminis vandens slėgis gali būti nustatytas matuojant vandens srautą.

• Per 15 sekundžių iš visiškai atidaryto čiaupo turėtų ištekėti 3 litrai vandens.
• Naudokite tik su prietaisu pateiktą vandens tiekimo žarną. Nenaudokite naudotų ar kitų žarnų.

• Įsitikinkite, kad žarna nėra pažeista. Jei žarna yra susidėvėjusi, trapi arba įtrūkusi, ją reikia pakeisti.

• Šis prietaisas skirtas naudoti tik su šaltu vandeniu. Neprijunkite jo prie karšto vandens.
• Rankiniu būdu priveržkite vandens tiekimo žarną, kad užtikrintumėte tinkamą sandarumą (maksimalus sukimo momentas: 2 Nm). Patikrinkite, ar tarpinės sandarios.
• Nenaudokite replių ar panašių įrankių, nes jie gali pažeisti veržlės sriegius.



Vandens tiekimo žarnos ir čiaupo jungties patikrinimas

- Švelniai patraukite vandens tiekimo žarną, kad patikrintumėte, ar jungtis yra tvirta.
- Atidarykite čiaupą, kad patikrintumėte, ar nėra nuotėkio.
- Vandens tiekimo žarna neturi būti susukta ar sulenkta.
- Prieš kiekvieną naudojimą patikrinkite vandens tiekimo žarną, kad išvengtumėte netinkamo sujungimo.



Vandens tiekimo žarnos prijungimas prie prietaiso

Prijunkite vandens tiekimo žarnos veržlę prie prietaiso vandens tiekimo žarnos jungties. Priveržkite veržlę ir švelniai ją papurtykite, kad patikrintumėte, ar ji yra tvirtai pritvirtinta, kaip parodyta dešiniame paveikslėlyje.



Pastaba

Veržlę priveržkite tolygiai. Nesukite vandens tiekimo žarnos, nes galite ją pažeisti.

Nenuimkite guminio tarpiklio. Prieš kiekvieną naudojimą patikrinkite, ar tarpiklis nėra atsikabinęs ar pažeistas. Jei jis pažeistas, nedelsdami kreipkitės į garantinio aptarnavimo tarnybą.

Vandens išleidimo žarnos prijungimas ir pritvirtinimas

Vandens išleidimo žarną įkiškite į praustuvę arba vonią arba prijunkite ją tiesiai prie nutekėjimo angos (minimalus išleidimo žarnos skersmuo – 4 cm). Vertikalus atstumas nuo grindų iki išleidimo žarnos galo gali būti nuo 70 iki 100 cm. Ji gali būti pritvirtinta trimis būdais (A, B, C).

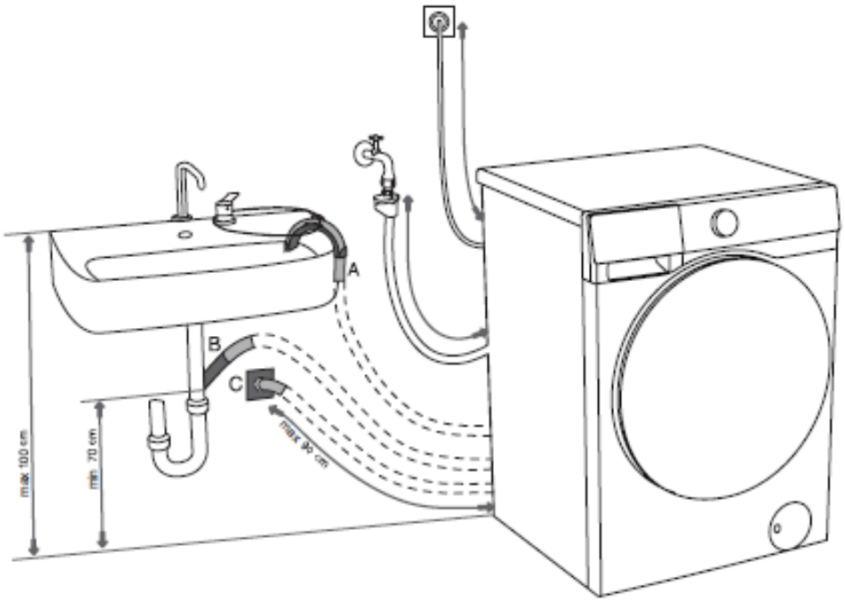

A. Išleidimo žarnos galas gali būti padėtas virš kriauklės arba vonios. Naudokite virvę, perkištą per alkūnės atramos angą, kad pritvirtintumėte žarną ir ji neslystų ant grindų.
B. Išleidimo žarną taip pat galima pritvirtinti tiesiai prie kriauklės nutekėjimo angos. Per maža kriauklė netinka. Būkite atsargūs, nes išleistas vanduo gali būti karštas.

C. Išleidimo žarna taip pat gali būti pritvirtinta prie sieninio nutekėjimo su sifonu. Tokie sifonai turi būti tinkamai sumontuoti, kad būtų galima juos valyti.
D. Išleidimo žarna turi būti pritvirtinta prie spaustukų skalbimo mašinos gale, kaip parodyta paveikslėlyje.

Šių spaustukų negalima nuimti, nes tai gali sutrukdyti normaliam skalbimui.

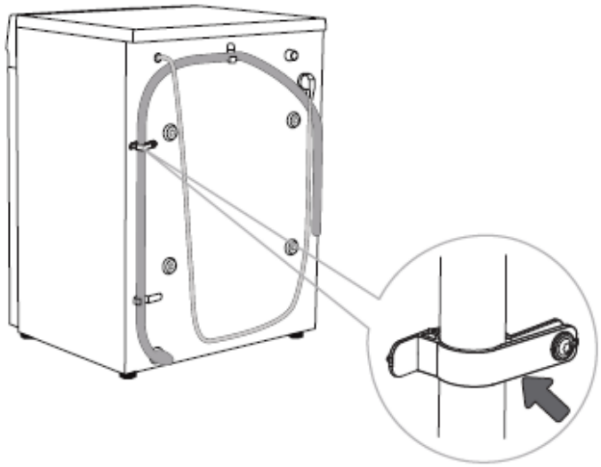

Įsitikinkite, kad išleidimo žarna nėra pažeista.
Jei išleidimo žarna nėra tinkamai pritvirtinta, negalima užtikrinti saugaus ir tinkamo skalbimo mašinos veikimo.

Prijungimas prie elektros tinklo

Prieš prijungdami skalbimo mašiną prie elektros tinklo, palaukite mažiausiai 2 valandas, kol ji pasieks kambario temperatūrą.
Prijunkite skalbimo mašiną prie įžeminto elektros lizdo. Po montavimo lizdas turi būti laisvai prieinamas. Lizdas turi būti su įžeminimo apsauga. Informacija apie jūsų skalbimo mašiną nurodyta ant gaminio plokštelės.

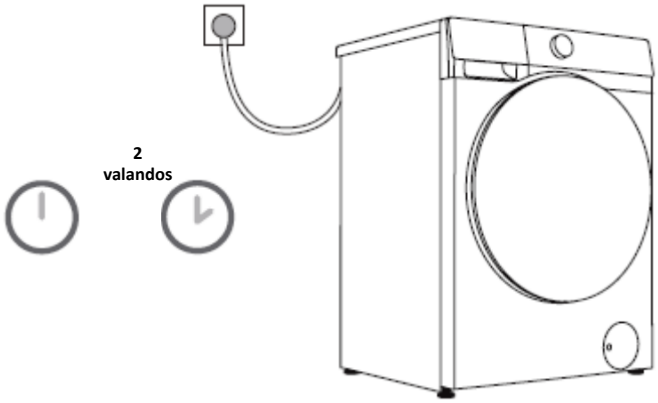

• Rekomenduojame naudoti apsaugą nuo viršįtampių, kad apsaugotumėte prietaisą nuo žaibo smūgio.

• Skalbimo mašina negali būti prijungta prie elektros tinklo naudojant prailginimo laidą.
• Neprijunkite prietaiso prie elektros lizdo, skirto mažos galios prietaisams.
• Kad išvengtumėte elektros smūgio pavojaus, nejunkite ir neatjunkite maitinimo laido šlapiomis rankomis.

• Bet kokius prietaiso remonto ir techninės priežiūros darbus turi atlikti apmokyti specialistai.
• Sugadintą maitinimo laidą gali pakeisti tik gamintojo įgaliotas asmuo.

Transportavimas po montavimo

• Jei reikia transportuoti tinkamai sumontuotą prietaisą, pirmiausia ištraukite kištuką iš elektros lizdo, užsukite vandens čiaupą, atjunkite vandens tiekimo ir išleidimo žarnas ir įsitikinkite, kad skalbimo priemonės stalčius ir prietaiso durelės tinkamai uždaryti.

• Būtinai vėl pritvirtinkite transportavimo varžtus, kad transportavimo metu įranga nebūtų pažeista dėl vibracijos.
• Tinkamai supakuokite visas pakavimo medžiagas (plastikiniai maišeliai, kitos plastikinės dalys ir pan.).

• Įranga yra sunki, todėl ją neškite mažiausiai dviese. Nešdami prietaisą, nelaikykite jo už išsikišančių dalių, pvz., durelių, viršutinio dangčio ir pan., kad jos nenukristų ar nebūtų pažeistos.

• Po transportavimo prietaisas turi stovėti bent 2 valandas prieš prijungiant jį prie elektros tinklo. Prietaisą turi montuoti ir prijungti apmokytas technikas.

• Prieš vėl prijungdami įrenginį, atidžiai perskaitykite instrukcijas. Garantija neapima žalos, padarytos dėl netinkamo prijungimo ar netinkamo naudojimo.

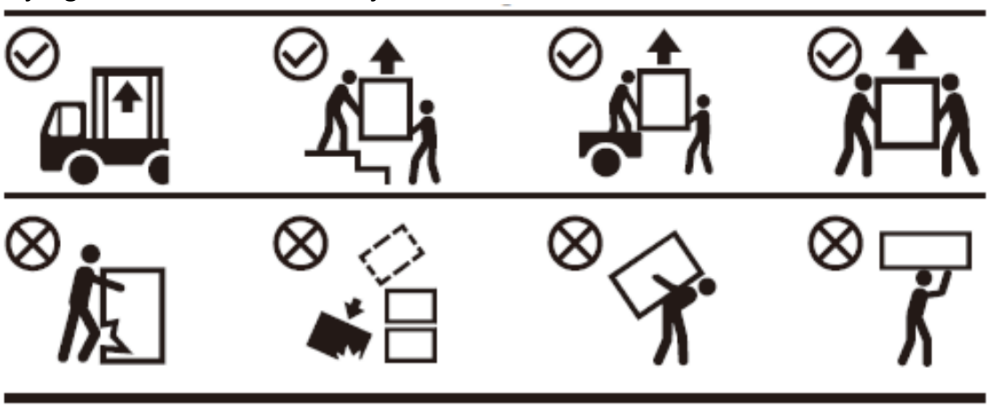

6. PRODUKTO NAUDOJIMAS

Prieš naudojant pirmą kartą

• Prietaisas buvo išbandytas gamykloje, todėl jame gali būti šiek tiek vandens. Vandeniui iš būgno pašalinti rekomenduojama paleisti programą „Drum Clean“ (Būgno valymas) arba kitą aukštos temperatūros programą.

• Prijunkite prietaisą prie elektros tinklo ir atidarykite vandens čiaupą. Būgne neturėtų būti skalbinių. Pasirinkite programą ir ją paleiskite.

• Nenaudokite tirpiklių ar valymo priemonių, kurios galėtų sugadinti skalbimo mašiną (laikykitės valymo priemonių gamintojų rekomendacijų ir įspėjimų).

Skalbinių etiketės

Įprastas skalbimas Gležni skalbiniai	Skalbti iki 95 °C	Skalbti iki 60 °C	Skalbti iki 40 °C	Skalbti iki 30 °C	Tik rankinis skalbimas	Negalima skalbti
						
Balinimas	Balinimas šaltame vandenyje			Balinimas draudžiamas		
						
Cheminis valymas	Cheminio valymo priemonės	Naftos tirpiklis, R11, R113	Cheminis valymas žibalu, grynu alkoholiu ir R113		Cheminis valymas draudžiamas	
						
Lyginimas	Karštas lyginimas, maks. 200 °C	Karštas lyginimas, maks. 150 °C		Karštas lyginimas, maks. 110 °C		Lyginti negalima
						
Džiovinimas	Džiovinti patiesus	Džiovinti pakabinus / ant virvės		Aukšta temperatūra		Džiovyk-lėje drau-džiama
		/ 		/ 		

Skalbimo proceso paruošimas

1. Rūšiuokite skalbinius pagal audinį (medvilnė, mišiniai, šilkas, vilna ir kt.), priežiūros etiketę, spalvą (balti, spalvoti) ir nešvarumo lygį.
2. Ištuštinkite kišenes; pašalinkite metalinius daiktus, galinčius pažeisti skalbinius ar prietaisą; užsekite sagas, sagomis ar siuvinėjimais puoštus drabužius išverskite į blogąją pusę; užtraukite užtrauktukus ir suriškite raištelius.
3. Delikačius drabužius ir mažus arba lengvus daiktus sudėkite į specialų skalbimo maišelį ir skalbkite kartu su kitais skalbiniais.

4. Prieš skalbdami išverskite daiktus, kurie linkę susivelti, arba ilgaplaukio audinio daiktus.
5. Įsisenėjusias dėmes gali būti sunku pašalinti. Prieš skalbdami užtepkite dėmių valiklio ant nešvarių vietų, pavyzdžiui, rankogalių ir apykaklių (žr. skyrių „Dėmių šalinimo patarimai“).
6. Kad išvengtumėte pažeidimų, sunkių antklodžių ar pliušinių žaislų neskalbkite tiesiog būgne, o sudėkite juos į specialius skalbimo maišus.



Neskalbiami ir nedžiovinami skalbiniai

Odos ir kailių gaminiai (deformacijos pavojus).

Viskozė ir jos mišiniai (gali išblukti arba deformuotis).

Didelės storos guminės pagalvėlės (prietaiso pažeidimo ar gedimo pavojus).

Kepurės su standžiomis dalimis (prietaiso pažeidimo ar gedimo pavojus).

Pagalvės, pagalvėlės, gaminiai su medvilnės, putplasčio ar kitos kempininės medžiagos užpildu, kilimų užvalkalai (pažeidimo ar gedimo pavojus).

Kita: raukti ar reljefiniai drabužiai; dygsniuotos striukės su apsaugine danga; krepiniai audiniai; lengvai deformuojami drabužiai (kostiumai, švarkai, kaklaraiščiai, suknelės ir kt.); lengvai pūkuotis linkę drabužiai (aksomas, medvilninė flanelė).

Neskalbiamų ir nedžiovinamų gaminių sąrašas neapsiriboja pirmiau išvardytais gaminiais.

Skalbimo priemonės/minkštiklio įpylimas

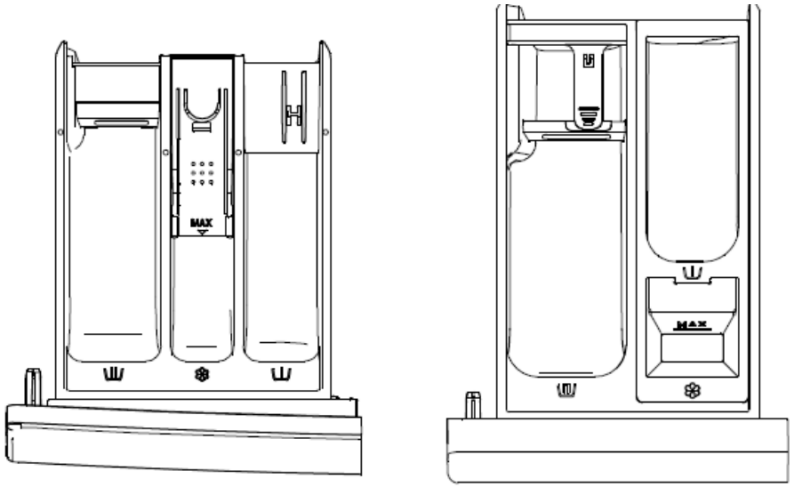

1 tipas **2 tipas**

Skalbimo priemonės stalčius	
	Pirminio skalbimo skyrius
	Pagrindinio skalbimo skyrius
	Minkštiklio dozavimo skyrius

Naudojimo atsargumo priemonės

1. Visada naudokite šiam prietaisui tinkamą, didelio efektyvumo, neutralų, mažai putojantį skalbiklį. Skalbimo priemonės kiekis priklauso nuo skalbinių tipo, nešvarumų lygio, spalvos ir skalbimo temperatūros. Įpilkite tinkamą kiekį pagal skalbimo priemonės gamintojo nurodymus.

2. Per didelis skalbiklio kiekis gali sukelti putojimą, o tai savo ruožtu sumažina skalbimo efektyvumą. Jei pastebimas per didelis putojimas, prietaisas gali sustabdyti programą, kad pašalintų putas.
3. Naudojant nepakankamą skalbiklio kiekį, skalbimo rezultatas gali būti prastas, o būgne ir vandens vamzdžiuose gali susidaryti nuosėdos.
4. Rekomenduojame miltelius įpilti prieš pat skalbimo ciklo pradžią. Jei įpilate iš anksto, įsitikinkite, kad skalbimo priemonės stalčius yra visiškai sausas, kitaip milteliai gali sukietėti ir susiklijuoti prieš skalbimo ciklo pradžią.
5. Pasirinkę „Delay“ arba „Prewash“ funkciją (jei yra), nenaudokite skystos skalbimo priemonės: ji bus išleista iš karto ir gali sulipti stalčiuje ar būgne.
6. Neleiskite skalbimo priemonei sukietėti: ji gali užkimšti angas, pabloginti skalavimą ar sukelti nemalonų kvapą.
7. Minkštiklį pilkite į „❄“ pažymėtą skyrių ir laikykitės pakuotės nurodymų. Neviršykite MAX žymos: minkštiklis gali ištekėti per anksti ir pabloginti skalbimo rezultatus.

8. Laikykite skalbimo priemonę ir minkštiklį vaikams nepasiekiamoje vietoje.
9. Ėsdinančios kalkių šalinimo priemonės gali sugadinti prietaisą. Nenaudokite tirpiklių. Neplaukite skalbinių, kurie buvo valyti tirpikliais ar degiosiomis medžiagomis.
10. Naudojant šiuolaikines skalbimo priemones be fosfatų, ant juodų skalbinių gali likti baltų nuosėdų (ruoželių). Tokiu atveju nuvalykite ruoželius šepečiu ir naudokite skystą skalbimo priemonę.
11. Prieš pradėdami programą, švelniai uždarykite skalbiklio stalčių. Jei jį uždarysite pernelyg stipriai, skalbiklis gali išsilieti į kitus dozavimo skyrius arba būti per anksti išpiltas į būgną. Uždarydami stalčių, būkite atsargūs, kad neprispaustumėte pirštų.
12. Programos ciklo pabaigoje dozavimo skyriuje gali likti nedidelis kiekis vandens.

Skalbimo mašinos pakrovimas

Atidarykite dureles, įsitikinkite, kad būgnas tuščias, ir laisvai sudėkite skalbinius.

Uždarykite skalbimo mašinos dureles. Durelės uždaromos, kai išgirsite spragtelėjimą.

Neperkraukite būgno! Maksimalią apkrovą rasite PROGRAMŲ LENTELĖJE. Jei skalbimo mašinos būgnas yra pernelyg pilnas, skalbiniai nebus išskalbti iki galo.

Įsitikinkite, kad skalbiniai yra visiškai įdėti į būgną, kad jie neužstrigtų durelėse.

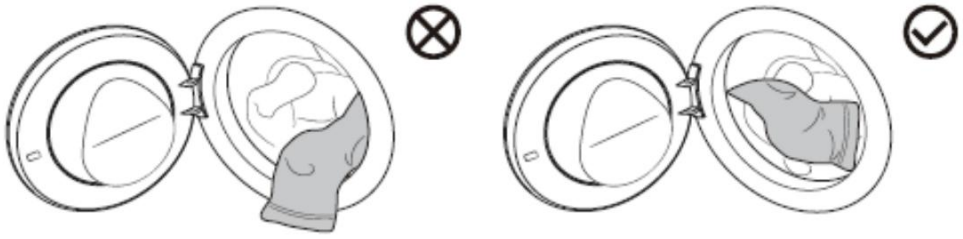

7. PROGRAMOS

Tikroji išvaizda gali šiek tiek skirtis.

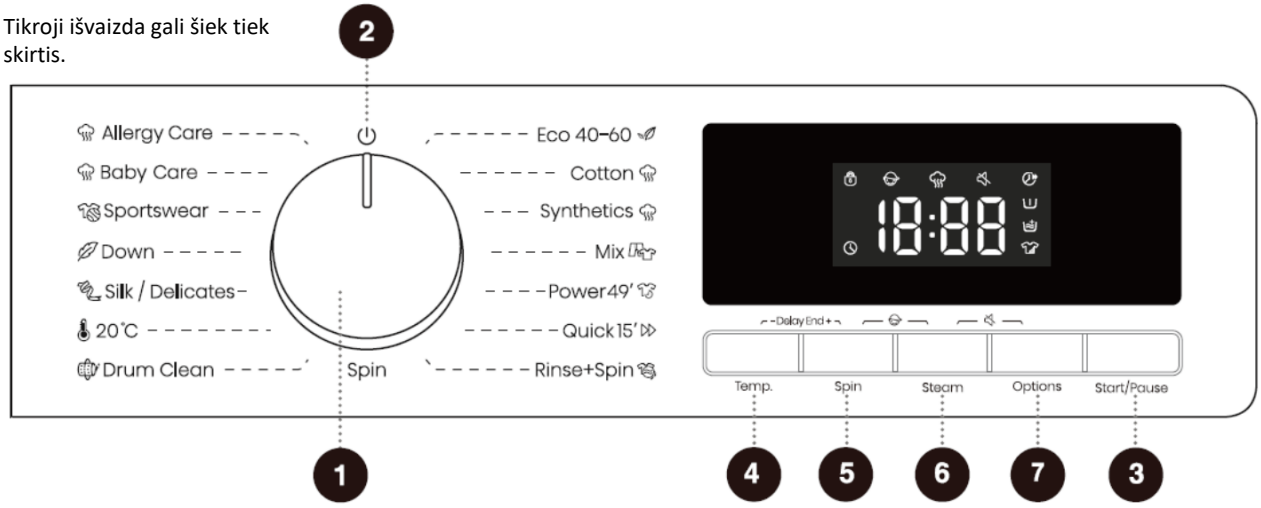

1. Programų pasirinkimo rankenėlė

Pasukite rankenėlę ir pasirinkite norimą programą.

2. Maitinimas

Įjunkite / išjunkite prietaisą.

3. Start/Pause (Paleisti / pristabdyti)

Pradėti/pristabdyti programą.

4. Temp. (Temperatūra)

Pasirinkite skalbimo temperatūrą.

5. Spin (Gręžimas)

Gręžimo greičio reguliavimas.

6. Steam (Garai)

Įjungia arba išjungia programos garų funkciją.

7. Options (Parinktys)

Paspauskite mygtuką ir pasirinkite papildomas funkcijas.

4+5. Delay End (Programos pabaigos atidėjimas)

Nustatykite skalbimo laiką, kai jums patogu.

5+6. Užraktas nuo vaikų

Paspauskite ir laikykite abu mygtukus vienu metu, kad įjungtumėte / išjungtumėte užraktą nuo vaikų.

6+7. Mute (Garso signalų išjungimas)

Vienu metu paspauskite ir laikykite abu mygtukus, kad įjungtumėte arba išjungtumėte garso signalus.

Programų lentelė

Įjunkite prietaisą, pasukite pagrindinę rankenėlę ir pasirinkite programą (priklausomai nuo skalbinių tipo ir jų nešvarumo). Veikimo metu pagrindinė rankenėlė nesisuka automatiškai.

Eco 40-60	
Skalbimo temperatūra	-
Didžiausias sausų skalbinių kiekis	7 kg
Gręžimo greitis (aps./min)	1200
Skalbinių rūšis / aprašymas	Tinka bendro nešvarumo lygio skalbiniams.
Cotton (Medvilnė)	
Skalbimo temperatūra	(- -, 20 °C, 30 °C, 40 °C, 60 °C, 90 °C)
Didžiausias sausų skalbinių kiekis	7 kg
Gręžimo greitis (aps./min)	1200
Skalbinių rūšis / aprašymas	Tinka vidutiniškai arba labai nešvariems medvilniniams arba lino audiniams skalbti.
Synthetics (Sintetika)	
Skalbimo temperatūra	(- -, 20 °C, 30 °C, 40 °C, 60 °C)
Didžiausias sausų skalbinių kiekis	3,5 kg
Gręžimo greitis (aps./min)	1200
Skalbinių rūšis / aprašymas	Tinka vidutiniškai nešvariems sintetiniams arba medvilniniams audiniams skalbti.
Mix (Mišrūs audiniai)	
Skalbimo temperatūra	(- -, 20 °C, 30 °C, 40 °C)
Didžiausias sausų skalbinių kiekis	3,5 kg
Gręžimo greitis (aps./min)	1200
Skalbinių rūšis / aprašymas	Tinka lengvai arba vidutiniškai suteptiems medvilniniams ir sintetiniams audiniams.
Power 49’	
Skalbimo temperatūra	(- -, 20 °C, 30 °C, 40 °C)
Didžiausias sausų skalbinių kiekis	2,5 kg
Gręžimo greitis (aps./min)	1200
Skalbinių rūšis / aprašymas	Tinka nedideliam kiekiui labai nešvarių skalbinių, trumpam intensyviam skalbimui.
Quick 15’ (Greitas skalbimas 15 min)	
Skalbimo temperatūra	(- -, 20 °C, 30 °C, 40 °C)
Didžiausias sausų skalbinių kiekis	1 kg
Gręžimo greitis (aps./min)	800
Skalbinių rūšis / aprašymas	Tinka nedideliam skalbinių kiekiui arba šiek tiek suteptiems skalbiniams. Pakeitus numatytuosius nustatymus, skalbimo laikas pailgės.
Rinse+Spin (Skalavimas ir gręžimas)	
Skalbimo temperatūra	-
Didžiausias sausų skalbinių kiekis	7 kg
Gręžimo greitis (aps./min)	1200
Skalbinių rūšis / aprašymas	Skirta atskirai skalauti ir gręžti skalbinius. Nenaudokite skalbimo priemonės.
Spin (Gręžimas)	
Skalbimo temperatūra	-
Didžiausias sausų skalbinių kiekis	7 kg
Gręžimo greitis (aps./min)	1200
Skalbinių rūšis / aprašymas	Skirta atskirai gręžti skalbinius. Nenaudokite skalbimo priemonės ar minkštiklio.
Drum Clean (Būgno valymas)	
Skalbimo temperatūra	(90 °C)
Didžiausias sausų skalbinių kiekis	-
Gręžimo greitis (aps./min)	800
Skalbinių rūšis / aprašymas	Programa valo būgną ir pašalina skalbimo priemonės likučius bei bakterijas, kurios gali kauptis ir daugintis ypač skalbiant žemoje temperatūroje. Nenaudokite skalbimo priemonės ar minkštiklio.

20 °C	
Skalbimo temperatūra	(20 °C)
Didžiausias sausų skalbinių kiekis	7 kg
Gręžimo greitis (aps./min)	1200
Skalbinių rūšis / aprašymas	Tinka lengvai arba vidutiniškai suteptiems skalbiniams, siekiant taupyti energiją ir saugoti aplinką.
Silk/Delicates (Šilkas / gležni audiniai)	
Skalbimo temperatūra	(- -, 20 °C, 30 °C, 40 °C)
Didžiausias sausų skalbinių kiekis	2 kg
Gręžimo greitis (aps./min)	600
Skalbinių rūšis / aprašymas	Tinka skalbimo mašina skalbiamiems šilkiniams audiniams (laikykitės etiketės nurodymų). Šiai programai minkštiklis nerekomenduojamas.
Down (Pūkiniai gaminiai)	
Skalbimo temperatūra	(--,20 °C, 30 °C, 40 °C)
Didžiausias sausų skalbinių kiekis	2 kg
Gręžimo greitis (aps./min)	600
Skalbinių rūšis / aprašymas	Tinka skalbimo mašina skalbiamiems gaminiams su sintetiniu užpildu, pvz., pagalvėms, čiužiniams ir lovatiesėms, taip pat gaminiams su pūkų užpildu.
Sportswear (Sportinė apranga)	
Skalbimo temperatūra	(--,20 °C, 30 °C, 40 °C)
Didžiausias sausų skalbinių kiekis	2,5 kg
Gręžimo greitis (aps./min)	1000
Skalbinių rūšis / aprašymas	Tinka skalbti skalbimo mašina skalbiamus sportinius drabužius.
Baby Care (Kūdikių skalbiniai)	
Skalbimo temperatūra	(40 °C, 60 °C, 90 °C)
Didžiausias sausų skalbinių kiekis	2 kg
Gręžimo greitis (aps./min)	1200
Skalbinių rūšis / aprašymas	Tinka kūdikių drabužiams, apatiniams ir pan., sterilizuojamiems bei dezinfekuojamiems aukštos temperatūros garais. Šiai programai minkštiklis nerekomenduojamas.
Allergy Care (Antialerginis skalbimas)	
Skalbimo temperatūra	(60 °C)
Didžiausias sausų skalbinių kiekis	2 kg
Gręžimo greitis (aps./min)	1200
Skalbinių rūšis / aprašymas	Tinka aukštai temperatūrai atspariems, neblunkantiems drabužiams. Aukšta temperatūra pašalinamos žiedadulkės, erkės, parazitai ir kiti alergenai.

(1) Vandens temperatūra: pasirinkite tinkamą vandens temperatūrą pasirinktam skalbimo programos režimui. Skalbdami visada laikykitės drabužių gamintojo priežiūros etiketės ar instrukcijų, kad nesugadintumėte drabužių.

(2) Faktinė vandens temperatūra gali skirtis nuo nurodytos ciklo temperatūros.

(3) Bandymų rezultatai priklauso nuo vandens slėgio, vandens kietumo, vandens įleidimo temperatūros, kambario temperatūros, skalbinių tipo ir kiekio, nešvarumų laipsnio, naudojamų skalbimo priemonių, elektros tiekimo svyravimų ir pasirinktų papildomų parinkčių.

(4) Perkraunant skalbinius skalbimo ciklo metu, skalbimo efektyvumas gali sumažėti, nes prietaisas iš pradžių nustato mažesnį svorį ir naudoja mažiau vandens. Nepakankamas vandens kiekis taip pat gali sugadinti skalbinius ir pailginti skalbimo laiką.

(5) „Drum Clean“ (jei yra): prieš paleisdami būgno valymo programą įsitikinkite, kad būgnas tuščias. Rekomenduojama ją paleisti bent kartą per mėnesį.

(6) Kalkėms šalinti naudokite tik priemones su antikorozine apsauga. Naudokite tik nekorozines priemones ir laikykitės gamintojo nurodymų. Baigę keletą kartų paleiskite „Drum Clean“ (ar kitą aukštos temperatūros) programą, kad pašalintumėte priemonės likučius. Kalkes rekomenduojama šalinti bent kartą per šešis mėnesius.

Maksimalus arba nominalus apkrovimas taikomas skalbiniams, paruoštiems pagal IEC 60456 standartą.
Geresniam skalbimo efektui pasiekti rekomenduojame įdėti į būgną 2/3 skalbinių, kai naudojate medvilnės programas.

Funkcijos

Dauguma programų turi pagrindinius nustatymus, kuriuos galima keisti. Paspauskite atitinkamą funkcijos mygtuką prieš paspausdami START/PAUSE.
Kai kurie nustatymai tam tikroms programoms negalimi. Jie nešviečia, o paspaudus atitinkamą mygtuką pasigirsta signalas ir mygtukas mirksi.

Papildomi nustatymai ir funkcijos gali būti nustatomi tik budėjimo režimu, t. y. prieš programos paleidimą, ir negali būti pasirenkami po programos paleidimo.

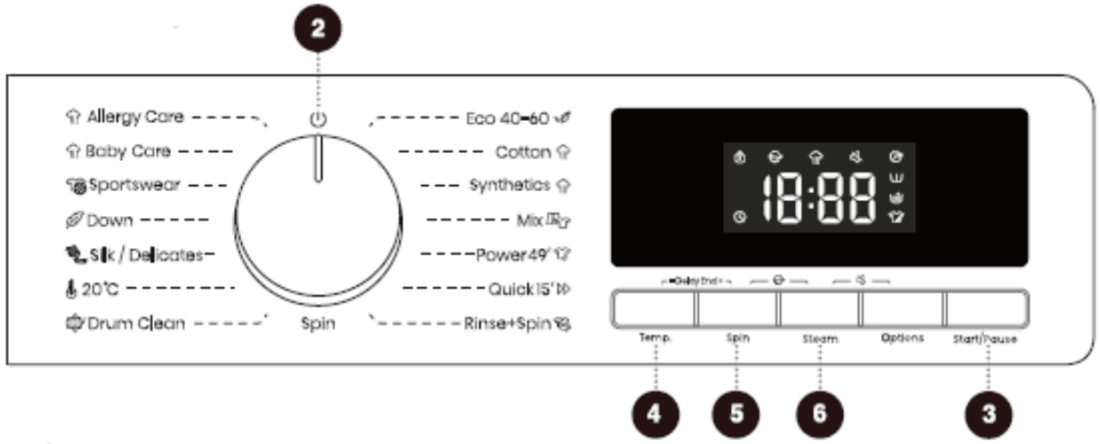

2. Maitinimas
Įjunkite / išjunkite prietaisą.
Norėdami sustabdyti veikiančią programą, pasukite programų pasirinkimo rankenėlę į padėtį „⏻“.
Budėjimo režimu arba po programos pabaigos prietaisas automatiškai išsijungs, jei tam tikrą laiką nebus atliekama jokių veiksmų.

3. Start/Pause (Paleisti / pristabdyti)
Pradėkite/pristabdykite programą.
Jei durelės neuždarytos arba neužrakintos, paspaudus „Start“ ekrane rodomas įspėjimas.

4. Temp. (Temperatūra)
Keičia pasirinktos programos temperatūrą. Kiekviena programa turi numatytąją temperatūrą.
Prieš paleisdami programą paspauskite mygtuką, kad pamatytumėte nustatytą temperatūrą. Spauskite dar kartą, kad pereitumėte prie kitos vertės (-- reiškia skalbimą šaltame vandenyje). Temperatūra priklauso nuo programos.

5. Spin (Gręžimas)
Prieš paleisdami programą nustatykite gręžimo greitį. Paspauskite mygtuką, kad būtų rodomas dabartinis greitis. Spauskite dar kartą, kad pereitumėte prie kitos numatytosios vertės.

6. Steam (Garai)
Ši funkcija gali generuoti garus, sumažinti arba pašalinti raukšles ir padaryti drabužius patogesnius.

Paspauskite šį mygtuką, kad įjungtumėte / išjungtumėte funkciją

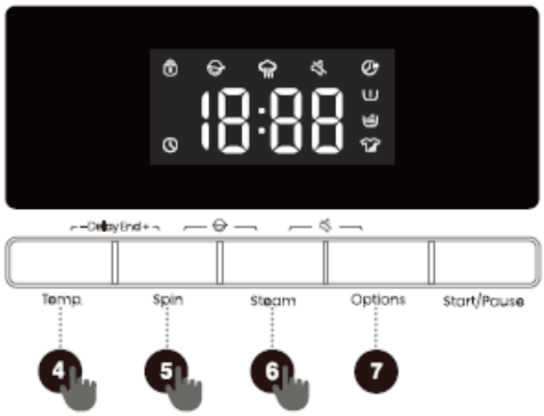

7. Options (Parinktys)

Paspauskite mygtuką ir pasirinkite papildomas programos funkcijas. Vienu paspaudimu nustatoma viena funkcija. Pasirinktos funkcijos piktograma šviečia arba mirksi.

Quicker (Greičiau)

Ši funkcija gali sutrumpinti programos skalbimo laiką ir pagreitinti skalbimo procesą.

Programose su automatiniu svėrimu, pasirinkus šią funkciją, atšaukiamas automatinis svėrimas, o atšaukus pasirinkimą, vėl įjungiamas automatinis svėrimas.

Pre-wash (Pirminis skalbimas)

Prieš pagrindinį skalbimo etapą pridedamas pirminis skalbimas, kad būtų geriau išskalbta.

Pasirinkę „Prewash“, į stalčiaus pirminio skalbimo skyrių įpilkite skalbimo priemonės.

Extra Rinse (Papildomas skalavimas)

Ši funkcija padidina pasirinktos programos skalavimų skaičių.

Intensive (Intensyvus)

Ši funkcija gali padidinti skalbimo laiką ir sustiprinti skalbimo intensyvumą.

4+5. Delay End (Programos pabaigos atidėjimas)

Nustatykite skalbimo laiką, kai jums patogu.

Pasirinkę programą ir funkcijas, nustatykite parinktį „Delay“. Vienu metu paspauskite ir laikykite mygtukus „Temp.“ ir „Spin“. Įjungiama atidėjimo funkcija; mygtuku „Temp.“ arba „Spin“ galite sumažinti arba padidinti atidėjimo laiką. Kiekvienu paspaudimu laikas keičiamas 1 valanda, daugiausia iki 24 valandų.

Atidėjimo laikas yra laikas iki programos pabaigos, įskaitant visą programos trukmę. Todėl jis turi būti ilgesnis už programos trukmę. Įjungus funkciją „Delay“, ekrane šviečia arba mirksi piktograma „ “. Išjungus funkciją „Delay“, piktograma užgęsta.

Jei „Delay“ funkcija pasirenkama prieš programos pradžią, ją galima išjungti pasirinkus kitą programą arba funkciją.

Norint išjungti „Delay“ funkciją po programos paleidimo, prietaisą reikia išjungti ir paleisti iš naujo.

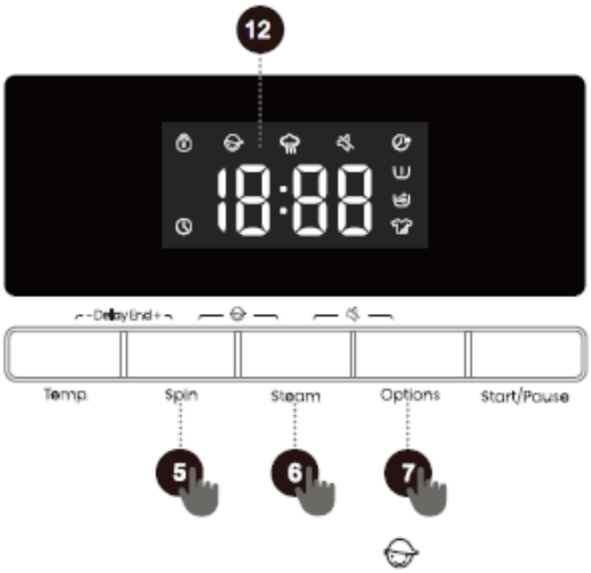

5+6. Užraktas nuo vaikų

Prietaisas turi vaikų apsaugą, kad vaikai negalėtų jo netyčia įjungti ir būtų užtikrintas jų saugumas.

Vienu metu palaikykite nuspaudę „Spin + Steam“, kad įjungtumėte užraktą nuo vaikų. Užsidega „ “ piktograma. Pakartokite veiksmą, kad užraktą išjungtumėte. Įjungus užraktą, visi mygtukai, išskyrus maitinimo, užblokuojami.

Baigus programą, užraktas nuo vaikų bus automatiškai išjungtas.

6+7. Mute (Garso signalų išjungimas)

Išjunkite visus garso signalus, išskyrus pavojaus signalus, kad sumažintumėte triukšmą.

Prietaisui veikiant, esant budėjimo režimui ar pristabdžius programą, vienu metu palaikykite nuspaudę „Steam+ Options“. Užsidega „ “ piktograma ir įjungiama garso išjungimo funkcija.

Pakartokite tą pačią operaciją, kad išjungtumėte garsų išjungimo funkciją ir atkurtumėte visus garso signalus.

12. Ekranas

Jis naudojamas likusiam laikui, nustatytam laikui, gedimo kodui ir kitai su programa susijusiai informacijai rodyti.

Piktogramos aprašymas

Durų užrakto indikatorius. Durų užrakto indikatorius užsidega, o durys yra užrakintos. Nebandykite atidaryti durų jėga, kad išvengtumėte sužalojimų.

Funkcijų lentelė

Programa	Temp.	Spin	Steam	Quicker	Pre-Wash	Extra-Rinse	Intensive	Delay End	Child lock	Mute
Eco 40-60	-	●	-	-	-	-	-	●	●	●
Cotton	●	●	●	●	●	●	●	●	●	●
Synthetics	●	●	●	●	●	●	●	●	●	●
Mix	●	●	-	●	●	●	●	●	●	●
Power 49’	●	●	-	●	●	●	-	●	●	●
Quick 15’	●	●	-	-	-	●	-	●	●	●
Rinse+Spin	-	●	-	-	-	●	-	●	●	●
Spin	-	●	-	-	-	-	-	●	●	●
Drum Clean	-	-	-	-	-	-	-	●	●	●
20C	-	●	-	-	●	●	●	●	●	●
Silk/Delicates	●	●	-	-	-	●	-	●	●	●
Down	●	●	-	-	-	●	-	●	●	●
Sportswear	●	●	-	-	●	●	●	●	●	●
Baby Care	●	●	○	●	●	●	●	●	●	●
Allergy Care	-	●	○	-	●	●	●	●	●	●

● Papildomos funkcijos
- Negalimos pasirinkti funkcijos
○ Numatytosios funkcijos, kurių negalima išjungti

Programos paleidimas ir baigimas

Pasirinkę programą bei papildomas funkcijas ir į stalčių įpylę skalbimo priemonės, paspauskite „Start/Pause“, kad paleistumėte programą.



Paspaudę „Start/Pause“, galite tik įjungti ar išjungti „Child Lock“ ir „Mute“ (jei yra) bei reguliuoti vandens lygį (jei yra). Kitų nustatymų keisti negalima. Programai prasidėjus, ekrane rodomas „----“ ženklas, reiškiantis, kad skalbiniai sveriami.

Prasidėjus programai, ekrane užsidega „ “ piktograma. Programai pasibaigus ji užgęsta. Jei veikimo metu paspaudžiate „Start/Pause“ ir įvykdytos durelių atidarymo sąlygos, „ “ piktograma taip pat užgęsta.

Jei ši piktograma neišnyksta, tai reiškia, kad durelių negalima atidaryti. Tokiu atveju nebandykite atidaryti durelių jėga.
Jei pristabdžius programą ekrane mirksi laikas, patikrinkite, ar durelės tinkamai uždarytos, ir paspauskite „Start/Pause“, kad programa būtų tęsiama.

Programos pabaigą signalizuos garso signalas. Ekrane bus rodomas užrašas „End“ (Pabaiga). Jei tam tikrą laiką nebus atliekama jokių veiksmų, prietaisas automatiškai išsijungs.
1. Išjunkite prietaisą.
2. Uždarykite vandens čiaupą.
3. Ištraukite maitinimo laidą iš rozetės.
4. Atidarykite skalbimo mašinos dureles.
5. Išimkite skalbinius iš būgno.

Kai kurios programos prieš skalbimą automatiškai nustato skalbinių svorį ir atitinkamai pritaiko programos trukmę.

Programos pertraukimas ir keitimas

PROGRAMOS NUTRAUKIMAS
Norėdami sustabdyti arba atšaukti programą jos veikimo metu, turite išjungti prietaisą.

PROGRAMOS KEITIMAS
Norėdami pakeisti programą veikimo metu, išjunkite ir vėl įjunkite prietaisą, pasirinkite norimą programą ir papildomas funkcijas, tada paspauskite mygtuką „Start/Pause“, kad pradėtumėte naują programą.

PROGRAMOS PAUZĖ
Programą galite sustabdyti bet kuriuo metu, paspaudę mygtuką „Start/Pause“. Kai ekrane mirksi likęs programos laikas, programa yra laikinai sustabdyta. Jei patenkinamos nurodytos sąlygos, durų užraktas atsilaisvina ir galite atidaryti duris:
1. Temperatūra būgno viduje turi būti saugi.
2. Vandens lygis būgne turi būti žemiau tam tikro lygio.

Norėdami tęsti programą, uždarykite duris ir paspauskite mygtuką „Start/Pause“. Kai skalbimo programa yra sustabdyta ir vėl paleista, ji bus tęsiama nuo tos vietos, kurioje buvo sustabdyta. Kai gręžimo programa yra sustabdyta ir vėl paleista, ji bus tęsiama nuo gręžimo ciklo pradžios.

SKALBINIŲ PRIDĖJIMAS PROGRAMOS VEIKIMO METU
Norėdami pridėti skalbinių programai veikiant, palaukite, kol vandens lygis ir temperatūra būgne bus žemiau nustatytos ribos. Paspauskite „Start/Pause“, kad pristabdytumėte programą; ekrane mirksi likęs laikas, o durelių užrakto piktograma užgęsta (kai kuriuose modeliuose užsidega piktograma „Pridėti skalbinių“). Tada galite atidaryti dureles ir pridėti skalbinių. Jei durelių užrakto piktograma šviečia, durelių atidarymo sąlygos neįvykdytos ir programai veikiant skalbinių pridėti negalima.

Jei skalbimo metu įdedama daug papildomų skalbinių ir vandens lygis yra nepakankamas, skalbimo efektyvumas gali sumažėti, nes prietaisas apskaičiuoja vandens sunaudojimą pagal pradinį skalbinių svorį. Nepakankamas vandens kiekis taip pat gali sugadinti skalbinius dėl trinties, o skalbimo laikas bus pratęstas.

KLAIDA

Klaidos atveju programa bus nutraukta.

Apie tai įspės mirksinčios signalinės lemputės ir garso signalas (žr. skyrių „Gedimų kodai ir gedimų šalinimas“), o ekrane bus rodomas gedimo kodas (FXX).

MAITINIMO ŠALTINIO SUTRIKIMAS

Elektros tiekimo sutrikimo (elektros išjungimo) atveju skalbimo programa bus nutraukta. Atkūrus elektros tiekimą, programa bus tęsiama nuo tos vietos, kurioje buvo nutraukta.

Jei po elektros tiekimo sutrikimo prietaiso viduje dar yra vandens, neatidarykite durelių, kol rankiniu būdu neišleisite vandens naudodami siurblio filtrą.

8. VALYMAS IR PRIEŽIŪRA

Reguliari priežiūra gali prailginti prietaiso tarnavimo laiką. Prieš atliekant priežiūrą, atjunkite skalbimo mašiną iš elektros tinklo ir užsukite vandens čiaupą.

Vaikai neturėtų valyti skalbimo mašinos ar atlikti priežiūros darbų be tinkamos priežiūros.

Skalbimo priemonės stalčiaus valymas

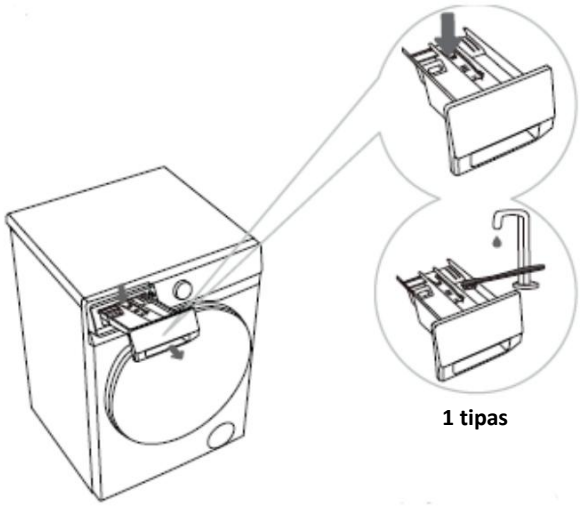

1 tipas

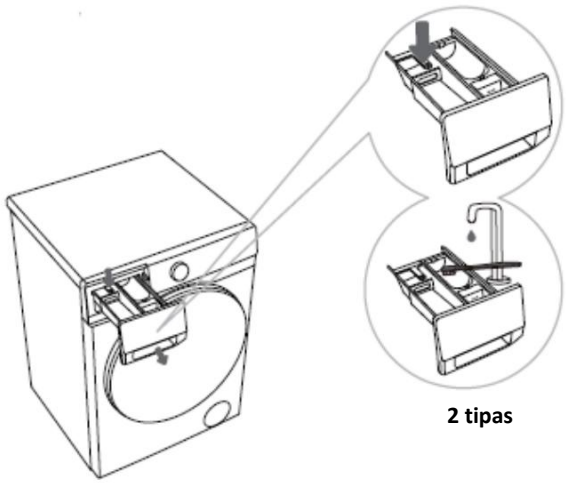

2 tipas

1. Paspauskite ribotuvo svirtį ir ištraukite skalbimo priemonės stalčių. (Žr. padėtį, nurodytą rodykle kairėje diagramoje)
2. Išvalykite skalbimo priemonės stalčių šepetėliu, išskalaukite tekančiu vandeniu ir nušluostykite minkšta, sausa šluoste. Pašalinkite skalbimo priemonės likučius iš skyriaus apačios. Tada įstatykite stalčių atgal.

Negalima plauti skalbimo priemonės stalčiaus indaplovėje.

Vandens tiekimo žarnos, skalbimo priemonės dozatoriaus korpuso ir guminių durelių tarpinių valymas

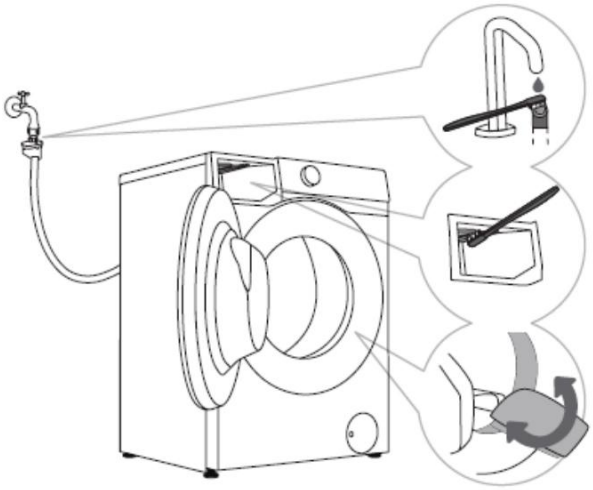

1. Reguliariai valykite vandens tiekimo žarnos filtrą.
2. Šepečiu nuvalykite visą skalbimo priemonės dozatoriaus korpusą, ypač viršutinius purkštukus.

3. Po kiekvieno skalbimo nuvalykite guminį durelių tarpiklį, kad jis ilgiau tarnautų. Kad nesusidarytų pelėsis, po skalbimo dureles palikite praviras, kol išgaruos drėgmė, ir tik tada uždarykite.

Siurblio filtro valymas





1 2 3 4 5

1. Atidarykite siurblio filtro dangtelį. 1 tipas: Paspauskite siurblio filtro dangtelį, kad jis atsivertų. 2 tipas: Naudokite tinkamą įrankį (plokščią atsuktuvą ar pan.), kad atidarytumėte siurblio filtro dangtelį. (Tipas priklauso nuo modelio.)
2. Po filtro dangčiu padėkite rankšluostį. Jei prietaisas turi išleidimo žarną, jos galą įdėkite į indą. Pasukite išleidimo žarnos kamštį, kol jis atsileis, ir nuimkite jį, kad vanduo galėtų natūraliai ištekėti. Tada vėl uždėkite išleidimo žarnos kamštį. Jei išleidimo žarnos nėra, po siurblio filtru padėkite indą. (Tipas priklauso nuo modelio.)

3. Lėtai pasukite siurblio filtrą prieš laikrodžio rodyklę. Ištraukite siurblio filtrą, kad vanduo galėtų lėtai nutekėti.
4. Išvalykite siurblio filtrą po tekančiu vandeniu.
5. Vėl įdėkite siurblio filtrą, kaip parodyta paveikslėlyje, ir priveržkite jį sukdami pagal laikrodžio rodyklę. Kad sandarumas būtų geras, filtro tarpiklio paviršius turi būti švarus.

Siurblio filtras turi būti valomas laiku, ypač po labai pūkuotų, vilnonių arba labai senų skalbinių skalbimo.

Taip pat išvalykite siurblio filtrą, jei prietaisas negali pradėti gręžimo ciklo arba jei siurblyje yra šiukšlių (sagų, monetų, plaukų segtukų ar spaustukų ir pan.).
Negalima atidaryti siurblio filtro, kai prietaisas veikia. Negalima naudoti prietaiso, kol siurblio filtras nėra tinkamai įmontuotas, kad būtų išvengta nuotėkio ar gedimų.

Įleidimo filtro valymas

Reguliariai tikrinkite ir valykite įleidimo filtrą.
Jei vandens tiekimas yra lėtas, iš karto išvalykite įleidimo filtrą.
Valymo procedūros yra tokios:

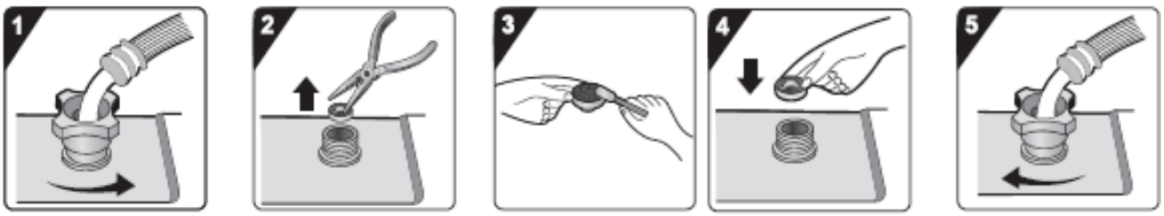

1. Uždarykite vandens čiaupą ir atsukite vandens tiekimo žarną.
2. Išimkite įleidimo filtrą.

3. Išvalykite įleidimo filtrą.
4. Įstatykite įleidimo filtrą atgal.
5. Prijunkite vandens tiekimo žarną. Atidarykite vandens čiaupą ir įsitikinkite, kad jungtyje nėra nuotėkių.

Įleidimo filtras surenka nešvarumus ir nuosėdas iš vandens tiekimo sistemos. Rekomenduojama jį valyti bent kartą per šešis mėnesius arba dažniau, jei turite kietą vandenį arba pastebite kalkių susidarymą.

Išorės valymas

Prieš valydami visada atjunkite skalbimo mašiną nuo elektros tinklo.
Išvalykite skalbimo mašinos išorę ir ekraną minkštu, drėgnu medvilniniu skudurėliu ir vandeniu. Tada minkštu, sausu skudurėliu nusausinkite prietaisą.
Nenaudokite tirpiklių ar valymo priemonių, kurios galėtų pažeisti skalbimo mašiną (laikykitės valymo priemonių gamintojų rekomendacijų ir įspėjimų).

Prietaiso dureles valykite drėgnu skudurėliu, tada nusausinkite minkštu, sausu skudurėliu.
Nenaudokite per daug vandens prietaisui valyti.

9. TRIKČIŲ ŠALINIMAS

Gedimo požymiai	Rekomenduojamos priemonės
Prietaisas neįsijungia.	Patikrinkite, ar maitinimo laidas yra įjungtas į rozetę ir ar rozetė veikia (patikrinkite ją su kitu prietaisu). Patikrinkite, ar durelės yra tinkamai uždarytos. Patikrinkite, ar paspaustas mygtukas „**Start**/Pause“. Mašina sustoja įprasto veikimo metu. Patikrinkite, ar durelės yra tinkamai uždarytos. Uždarykite dureles ir paspauskite mygtuką „**Start**/Pause“. Patikrinkite, ar nėra per daug putų. Prietaisas gali sustabdyti programą, kad pašalintų putas. Po putų pašalinimo procesas bus automatiškai atnaujintas. Patikrinkite, ar nebuvo įjungta saugos funkcija.
Laikas, rodomas programos pradžioje padidėja arba mažėja.	Tai yra prietaiso prisitaikymas prie veiksnių, kurie turi įtakos skalbimo laikui. Per didelis putų kiekis. Didelių skalbinių sukeltas disbalansas. Ilgesnis kaitinimo laikas dėl žemos vandens įleidimo temperatūros. Dėl šių veiksnių likęs laikas perskaičiuojamas ir atitinkamai atnaujinamas (jei prietaisas atlieka disbalanso koregavimą, rodomas laikas lieka nepakitęs). Be to, tiekiant vandenį prietaisas nustato skalbinių kiekį ir pagal jį koreguoja programos trukmę (neraiškiosios logikos valdymas).
Skalbimo priemonės likučiai ar kiti priedai skalbimo priemonės stalčiuje po skalbimo.	Patikrinkite, ar skalbiklio stalčius yra tinkamai įstatytas ir švarus. Patikrinkite, ar vandens slėgis yra normalus ir ar įleidimo filtras nėra užsikimšęs
Kvapas mašinoje.	Kvapas gali būti sukeltas guminių medžiagų, esančių prietaiso viduje. Tai gumos kvapas, kuris išsisklaido po kelių naudojimų.
Nenormalus garsas/triukšmas skalbimo metu.	Į būgną galėjo įkristi svetimkūniai, pvz., raktai, monetos ar smeigtukai. Sustabdykite prietaisą ir patikrinkite, ar būgne nėra svetimkūnių. Jei triukšmas tęsiasi ir po paleidimo, kreipkitės į garantinio aptarnavimo tarnybą. Skalbiniai gali būti nevienodai pasiskirstę būgne. Sustabdykite programą, atrakinkite dureles ir perskirstykite skalbinius.
Stiprios vibracijos gręžimo metu.	Patikrinkite, ar prietaisas yra lygus ir ar visos keturios kojelės tvirtai stovi ant grindų. Patikrinkite, ar transportavimo varžtai/strypai yra pašalinti. Prieš naudojant prietaisą, transportavimo varžtai/strypai turi būti pašalinti. Patikrinkite, ar visas putplastis buvo pašalintas iš prietaiso apačios.
Prastas gręžimo efektas.	Prietaise yra įrengta balanso nustatymo ir koregavimo sistema. Nustačiusi disbalansą, kurį sukelia sunkūs skalbiniai (pvz., chalatai), ir po keleto bandymų išgręžti, sistema automatiškai sumažina gręžimo greitį arba net sustabdo gręžimo procesą, kad apsaugotų prietaisą.

	Jei skalbiniai po gręžimo vis dar yra labai drėgni, išimkite juos iš būgno, išpurtykite ir vėl pasirinkite gręžimo programą. Per didelis putų kiekis gali pabloginti gręžimą. Naudokite tinkamą kiekį mažai putojančios skalbimo priemonės. Įsitikinkite, kad gręžimo greitis nėra nustatytas į „0“ arba „Be gręžimo“.
Vandens nuotėkis.	Nuotėkis iš vandens tiekimo žarnos. Patikrinkite, ar čiaupo ir vandens tiekimo žarnos jungtyje nėra nuotėkio. Jei yra, apvyniokite čiaupo galą sandarinimo juosta arba pakeiskite čiaupą. Patikrinkite vandens tiekimo žarnos jungties ir įleidimo vožtuvo sandarumą. Priveržkite jungtį, kad pašalintumėte nuotėkį. Nuotėkis iš nuotekų žarnos. Viršutinio išleidimo modeliuose išleidimo žarnos spaustukai neturi būti nuimami, nes tai sukels nuolatinį vandens išleidimą. Nuotėkis iš skalbimo priemonės stalčiaus. Skalbimo priemonės stalčius nėra sandariai uždarytas. Stumkite rankenėlę, kad skalbimo priemonės stalčius būtų sandariai uždarytas. Nuotėkis iš durelių sandariklio. Patikrinkite, ar ant durelių sandariklio nėra svetimkūnių, ir prireikus jį nuvalykite.
Susiraukšlėję skalbiniai.	Skalbiniai iš būgno neišimami laiku. Baigus skalbimo ciklą, nedelsiant išimkite skalbinius iš būgno. Prietaisas yra perkrautas. Būgnas neturi būti perpildytas skalbiniais, o dureles turi būti lengva uždaryti. Gręžimo greitis yra per didelis. Nustatykite skalbiniams tinkamą gręžimo greitį.

Gedimų kodai

Aprašymas	**Galima priežastis**	**Sprendimas**
F01	Vandens įvesties gedimas	Patikrinkite šiuos dalykus: 1. Ar vandens čiaupas atidarytas? Ar slėgis per mažas? 2. Ar vandens tiekimo žarna nėra užspausta? 3. Ar įleidimo filtras užsikimšęs? 4. Ar vandens tiekimo žarna neužšalusi? Baigę trikčių šalinimą, paspauskite mygtuką „**Start**/Pause“, kad tęstumėte veikimą.
F03	Vandens išleidimo gedimas	Patikrinkite šiuos dalykus: 1. Ar išleidimo žarna nėra užspausta? Ar vanduo teka per žarną? 2. Ar išleidimo žarnos filtras nėra užsikimšęs? 3. Ar išleidimo žarna neužšalusi? Baigę trikčių šalinimą, paspauskite mygtuką „**Start**/Pause“, kad tęstumėte veikimą.
F24	Išsiliejimas	Sustabdykite ir iš naujo paleiskite programą. Jei prietaisas toliau perpildomas, uždarykite vandens čiaupą ir kreipkitės į techninio aptarnavimo specialistą.
F13	Durų užrakto gedimas	Durys uždarytos, bet jų negalima užrakinti. Išjunkite ir vėl įjunkite prietaisą. Tada iš naujo paleiskite skalbimo programą. Jei gedimas neišnyksta, kreipkitės į techninės priežiūros specialistą.

F14	Durų atrakinimo gedimas	Durys uždarytos, bet jų negalima atrakinti. Išjunkite ir vėl įjunkite prietaisą. Jei gedimas neišnyksta, kreipkitės į techninės priežiūros specialistą.
Kita	Elektroninio modulio gedimas	Išjunkite prietaisą ir vėl įjunkite. Pradėkite skalbimo programą iš naujo. Jei gedimas neišnyksta, kreipkitės į techninės priežiūros specialistą.
Unb	Disbalanso signalas	Disbalanso signalą galima pašalinti šiais būdais: 1. Skalbiniai susipynę Jei skalbiniai susipynę, išjunkite prietaisą, atidarykite dureles, išpurtykite skalbinius ir sudėkite atgal į būgną. Uždarykite dureles ir vėl pasirinkite gręžimo programą. 2. Per mažas skalbinių svoris Išjunkite prietaisą, atidarykite dureles ir įdėkite daugiau skalbinių (arba vieną ar du rankšluosčius). Uždarykite dureles ir vėl pasirinkite gręžimo programą.

Prieš skambinant techniniam aptarnavimo specialistui

Kreipdamiesi į aptarnavimo centrą, nurodykite savo prietaiso modelį.
Modelis, kodas / ID, tipas ir serijos numeris nurodyti prietaiso gamintojo plokštelėje.
Gedimo atveju naudokite tik įgaliotų gamintojų patvirtintas atsargines dalis.
Remontas ar garantiniai reikalavimai dėl netinkamo prietaiso prijungimo ar netinkamo naudojimo nėra dengiami garantija. Tokiais atvejais remonto išlaidas padengia vartotojas.

Naudojimo rekomendacijos

Pirmą kartą skalbdami spalvotus drabužius, skalbkite juos atskirai pagal spalvą.
Labai nešvarius skalbinius skalbkite mažesniais kiekiais, naudodami daugiau skalbimo miltelių arba „Prewash“ ciklą (jei yra). Prieš skalbdami įsisenėjusias dėmes apdorokite specialiu dėmių valikliu. Žr. „Dėmių šalinimo patarimai“.

Dažnai skalbiant žemoje temperatūroje ir naudojant skystas skalbimo priemones, gali daugintis bakterijos ir atsirasti nemalonus kvapas. Tam išvengti retkarčiais paleiskite „Drum Clean“ (ar kitą aukštos temperatūros) programą.
Rekomenduojame vengti skalbti labai mažus skalbinių kiekius, nes tai lemia pernelyg didelį energijos suvartojimą ir prastą skalbimo mašinos veikimą.
Prieš įdedant skalbinius į būgną, išlyginkite sulankstytus ar susivėlusius skalbinius.
Naudokite tik skalbimo mašinoms skirtas skalbimo priemones.
Jei vandens kietumas viršija 14°dH, reikia naudoti vandens minkštiklį. Garantija neapima kaitinimo elemento gedimų, atsiradusių dėl netinkamo vandens minkštiklio naudojimo. Informaciją apie vandens kietumą patikrinkite savo vietos vandens tiekimo įmonėje arba institucijoje.
Nerekomenduojama naudoti chloro pagrindu pagamintų baliklių, nes jie gali sugadinti kaitinimo elementą.
Kalkių šalinimo priemonės, balikliai ir dažai turi būti tinkami naudoti šiame prietaise.

Nenaudokite tirpiklių ar panašių cheminių medžiagų (pvz., dažų skiediklio, terpentino, benzino).
Negalima į skalbimo priemonės dozatorių įpilti sukietėjusių miltelių skalbimo priemonės gabaliukų, nes jie gali užkimšti skalbimo mašinos vamzdžius.
Milteliai arba skysta skalbimo priemonė turi būti dedami pagal gamintojo instrukcijas, skalbimo temperatūrą ir pasirinktą programą.
Koncentruotas skystas skalbinių priežiūros priemones atskieskite vandeniu, kad neužsikimštų skalbimo priemonės stalčiaus nutekėjimo anga.
Skystos skalbimo priemonės tinka skalbimo programoms be išankstinio skalbimo ciklo.

Būkite atsargūs, kad nesumaišytumėte skalbimo priemonės ir minkštiklio.
Esant didesniam sukimo greičiui, skalbiniuose liks mažiau drėgmės. Dėl to džiovinimas džiovyklėje bus ekonomiškesnis ir greitesnis.

Suvartojimo lentelė

1. Programa „Eco 40-60“ gali išskalbti įprastai nešvarius medvilninius skalbinius, kuriuos galima skalbti 40–60 °C temperatūroje, tuo pačiu ciklu, ir ši programa naudojama vertinant atitiktį ES ekologinio projektavimo teisės aktams.
2. Energijos suvartojimas išjungtoje būsenoje yra 0,49 W.
3. Energijos ir vandens vartojimo požiūriu efektyviausios programos paprastai veikia žemesnėje temperatūroje ir trunka ilgiau.
4. Įdėdami į buitinę skalbimo mašiną tiek skalbinių, kiek nurodyta gamintojo atitinkamoms programoms, sutaupysite energijos ir vandens.
5. Teisingas skalbimo priemonių, minkštiklių ir kitų priedų naudojimas. Nenaudokite per daug skalbimo priemonės. Tai gali neigiamai paveikti skalbimo rezultatus.
6. Reguliariai valykite prietaisą rekomenduojamu dažnumu ir laikykitės kalkių prevencijos bei šalinimo nurodymų.
7. Triukšmą ir likusį drėgmės kiekį veikia gręžimo greitis: kuo didesnis gręžimo greitis gręžimo fazėje, tuo didesnis triukšmas ir mažesnis likęs drėgmės kiekis.

8. Produkto informacija ir QR kodas pateikiami energijos vartojimo etiketėje. Registracijos informaciją galite gauti nuskaitę QR kodą.
9. Standartinių programų informacija

Programa	**Talpa**	**Pasirinkta temp.**	**Maks. temp.**	**Trukmė**	**Energija (kWh/ciklas)**	**Vanduo (l/ciklą)**	**Likutinė drėgmė (%)**	**Greitis (rpm)**
Eco 40-60	7 kg	-	37 °C	03:28	0,638	48	53	1200
Eco 40-60 ½ apkrovos	3,5 kg	-	33 °C	02:42	0,380	35	53,9	1200
Eco 40-60 ¼ apkrovos	2 kg	-	23 °C	02:40	0,235	25	55	1200
Cotton	7 kg	20 °C	20 °C	01:50	0,120	66	68	1000
Cotton	7 kg	60 °C	52 °C	03:38	1,060	100	58	1200
Synthetics	3,5 kg	40 °C	40 °C	02:19	0,650	65	38	1200
Quick 15’	1 kg	20 °C	20 °C	00:15	0,040	23	75	800

Vertės, nurodytos programoms, išskyrus programą „Eco 40-60“, yra tik orientacinės.
Maksimali arba nominali apkrova taikoma skalbiniams, paruoštiems pagal IEC 60456 standartą.
Dėl skalbinių tipo ir kiekio, gręžimo, elektros tiekimo svyravimų, aplinkos temperatūros ir drėgmės skirtumų, galutinio vartotojo matuojami programos trukmės ir energijos suvartojimo rodikliai gali skirtis nuo lentelėje nurodytų.
Pasiliekame teisę keisti naudojimo instrukciją ir taisyti joje esančias klaidas.

TECHNINIAI DUOMENYS

Produktas	HWM-HME712IVSMTGA+++
Įtampa ir dažnis	220–240 V – 50 Hz
Nominali talpa	7 kg
Nominali galia	1600 W
Produkto matmenys (PxGxA)	595 x 470 x 845
Grynasis svoris	57 kg

Matmenys	A	595 mm
	B	845 mm
	C	385 mm
	D	435 mm
	E	470 mm
	F	920 mm

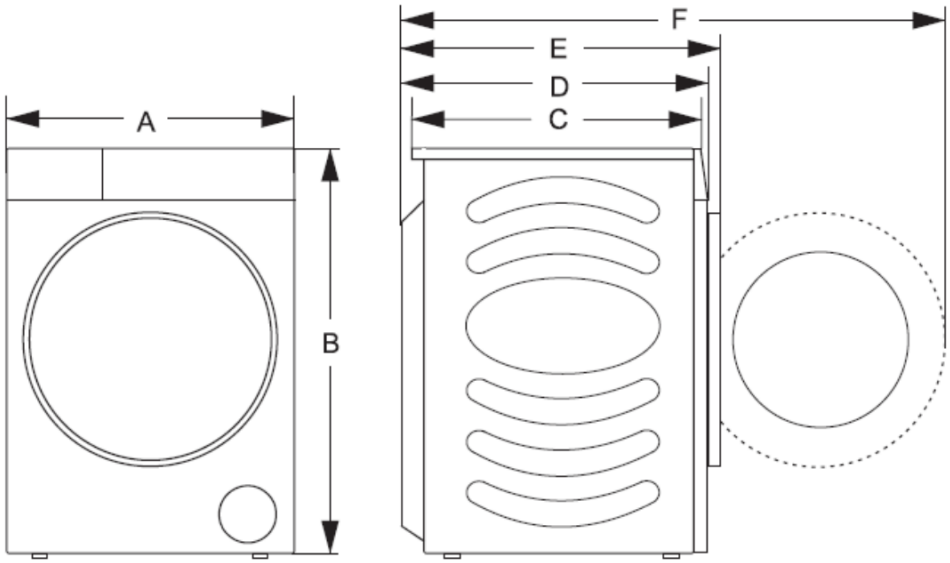

Techninė informacija pateikiama ant prietaiso vidinės pusės esančioje identifikavimo plokštelėje ir energijos vartojimo etiketėje.

Energijos vartojimo etiketėje, pateiktoje su prietaisu, esantis QR kodas nukreipia į interneto nuorodą, kurioje pateikiama informacija apie prietaiso veikimą ES EPREL duomenų bazėje.

Energijos vartojimo etiketę saugokite kartu su naudojimo instrukcija ir visais kitais su šiuo prietaisu pateiktais dokumentais.

Tą pačią informaciją galite rasti EPREL duomenų bazėje https://eprel.ec.europa.eu, naudodami prietaiso duomenų plokštelėje nurodytą modelio pavadinimą ir gaminio serijos numerį.

Norėdami gauti informaciją apie savo produktą EPREL portale, galite nuskaityti žemiau pateiktus kodus:

Dėkojame už šio produkto įsigijimą. Jei reikalinga pagalba dėl produkto, apsilankykite mūsų svetainėje naudodami žemiau pateiktas nuorodas.
Atsisiųskite vartotojo vadovus: https://www.heinner.ro
Gaukite informaciją apie paslaugas: https://www.heinner.ro

Ekologiškas utilizavimas

Jūs galite padėti apsaugoti aplinką! Prašome nepamiršti laikytis vietos taisyklių: neveikiančią elektros įrangą atiduokite į atitinkamą atliekų utilizavimo centrą.



HEINNER yra Network One Distribution SRL registruotas prekių ženklas. Kiti prekių ženklai ir produktų pavadinimai yra atitinkamų savininkų prekių ženklai arba registruoti prekių ženklai.

Jokios specifikacijų dalies negalima atgaminti jokia forma ar jokiais būdais arba naudoti išvestiniams kūriniams, pavyzdžiui, vertimams, pertvarkymams ar adaptacijoms, kurti be išankstinio NETWORK ONE DISTRIBUTION sutikimo.

Copyright © 2013 Network One Distribution. Visos teisės saugomos.
www.heinner.com, http://www.nod.ro

Šis gaminys suprojektuotas ir pagamintas pagal Europos bendrijos standartus ir normas.

Gamintojas ir importuotojas: Network One Distribution
Marcel Iancu Street, 3-5, Bukareštas, Rumunija
Tel.: +40 21 211 18 56, www.heinner.com , www.nod.ro